ROBUST

microVos™

microPrism™

TURTLE FRIENDLY

IP65 IK08

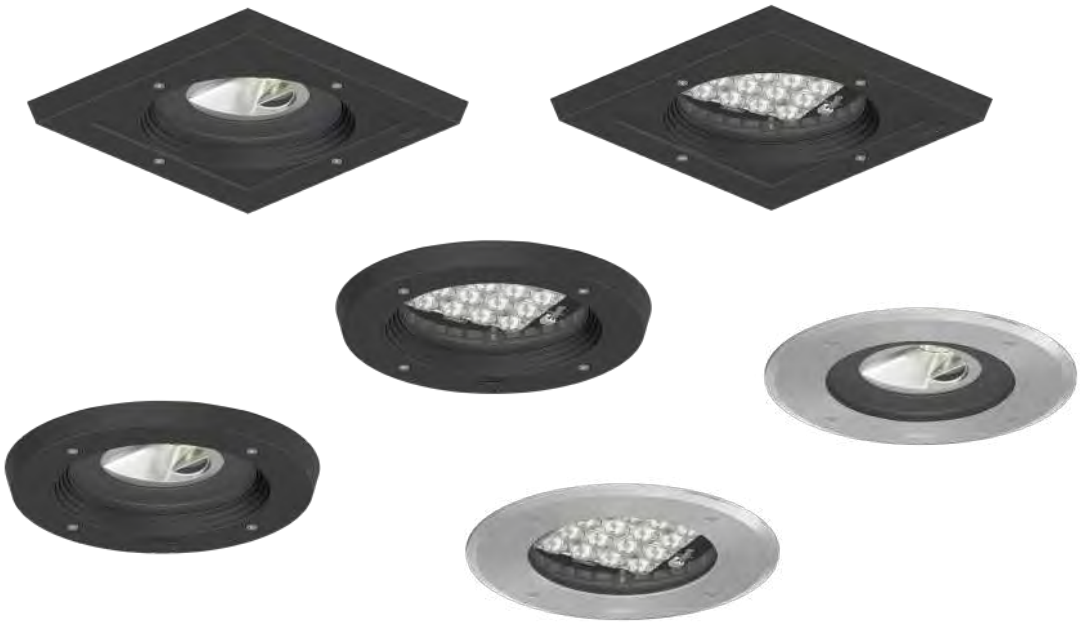

EN

Ceiling-recessed exterior asymmetric downlights. Tough and sturdy under-canopy fixture family with high-outputs and an impressive array of optical asymmetric beam options.

FR

Encastrés plafond d'extérieur asymétriques Famille de luminaires robustes pour l'éclairage de auvents disponibles avec de fortes puissances et une gamme impressionnante d'options de faisceaux asymétriques.

ES

Downlights asimétricos exteriores empotrables en el cielo raso. Resistente y robusta familia de accesorios debajo del toldo con altas salidas y una impresionante variedad de opciones de haz de luz óptico asimétrico.

Product colour code

- 00	- 01	- 02	- 03	- 05	- 06
Stainless Steel	Black RAL 9011	Dark Grey RAL 7043	White RAL 9003	Matt Silver RAL 9006	Bronze RAL 6014

Special finishes upon request

- SU01	- SU02	- SU03	- SU04	- SW01	- SW02	- SW03
Concrete Urban	Softscape Urban	Stone Urban	Corten Urban	Oak Woodland	Walnut Woodland	Pine Woodland



North Melbourne Train Station, Melbourne, Australia



Sandringham Yacht Club, Victoria, Australia

Luminaire structure

EN

- Die-cast aluminium housing
- Pre-treated before powder coating ensuring high corrosion resistance
- Single cable entry
- Stainless steel fasteners in grade 304 with zinc flake coating (ZFC)
- Durable silicone rubber gasket
- High-efficiency optical reflector
- Clear toughened glass
- Remote driver and remote box IP-rated is included

FR

- Boîtier en aluminium moulé
- Pré-traitée avant revêtement en poudre assurant une résistance élevée à la corrosion
- Entrée de câble unique
- Vis en acier inoxydable 304, Enduit de zinc lamellaire (ZFC)
- Joint en caoutchouc silicone durable
- Réflecteur à haute efficacité
- Verre trempé transparent
- Le pilote à distance et le boîtier à distance classés IP sont inclus

ES

- Carcasa de aluminio fundido a presión
- Pretratado antes del recubrimiento en polvo que garantiza una alta resistencia a la corrosión
- Entrada de un solo cable
- Sujetadores de acero inoxidable grado 304, Recubierto de escamas de zinc (ZFC)
- Junta de goma de silicona duradera
- Reflector de alta eficiencia
- Vidrio templado transparente
- Se incluye el controlador remoto y la caja remota con clasificación IP

Feature symbols



Light symbols

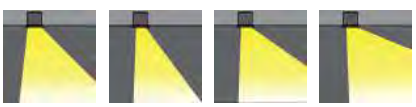

ROBUST

Product code guide

RO-80486 - S - T2 - 8030 - DI - 00

Frame | Optic | CCT / CRI | Dimming type | Product colour

Frame
S – Stainless frame
A – Aluminium frame

CCT / CRI
8030 – 3000K CRI80
8040 – 4000K CRI80

Dimming type
ND – On/Off
DI – 1-10V
DA – DALI

Product colour
00 – Stainless Steel
01 – Black
02 – Dark Grey
03 – White
05 – Matt Silver
06 – Bronze

	Product code	Light source	Power	Lumen	Weight	Optic				CCT / CRI	Dimming type
						AS	T2	T3	T4		
With remote box IP-rated / remote driver - Round - Aluminium frame											
ROBUST 1	**RO-80476-A**	16 LED	36 W	3295 - 3768 lm	3.6 kg	-	140°x 46°	140°x 68°	91°x 76°	8030 | 8040	ND | DI | DA
	RO-80477-A	1 COB	29 W	2535 - 2566 lm	3.6 kg	46°x 56°	-	-	-	8030 | 8040	ND | DI | DA
	RO-80478-A	1 COB	42 W	3377 - 3418 lm	3.6 kg	46°x 56°	-	-	-	8030 | 8040	ND | DA
With remote box IP-rated / remote driver - Round - Stainless frame											
ROBUST 2	**RO-80486-S**	16 LED	36 W	3476 - 3910 lm	4.2 kg	-	140°x 46°	140°x 68°	91°x 76°	8030 | 8040	ND | DI | DA
	RO-80487-S	1 COB	29 W	2535 - 2566 lm	4.2 kg	46°x 56°	-	-	-	8030 | 8040	ND | DI | DA
	RO-80488-S	1 COB	42 W	3377 - 3418 lm	4.2 kg	46°x 56°	-	-	-	8030 | 8040	ND | DA
With remote box IP-rated / remote driver - Square - Aluminium frame											
ROBUST 3	**RO-80496-A**	16 LED	36 W	3295 - 3768 lm	5.5 kg	-	140°x 46°	140°x 68°	91°x 76°	8030 | 8040	ND | DI | DA
	RO-80497-A	1 COB	29 W	2535 - 2566 lm	5.5 kg	46°x 56°	-	-	-	8030 | 8040	ND | DI | DA
	RO-80498-A	1 COB	42 W	3377 - 3418 lm	5.5 kg	46°x 56°	-	-	-	8030 | 8040	ND | DA



Concrete box modification upon request

	CONCRETE-BOX
RO-80476-A	•
RO-80477-A	•
RO-80478-A	•
RO-80486-S	•
RO-80487-S	•
RO-80488-S	•
RO-80496-A	•
RO-80497-A	•
RO-80498-A	•

DALI CONTROL

DALI Control System Page 784



ROBUST 1 (RO-80476-A)



ROBUST 1 (RO-80477-A, RO-80478-A)

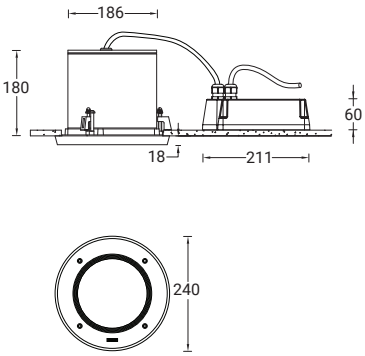

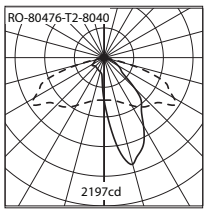

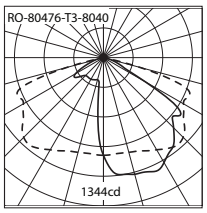

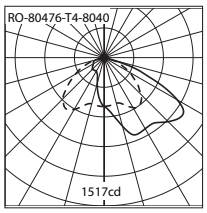

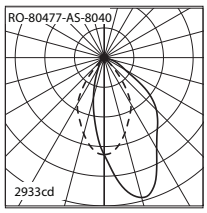

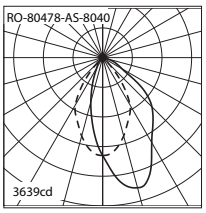

ROBUST



ROBUST 2 (RO-80486-S)



ROBUST 2 (RO-80487-S, RO-80488-S)

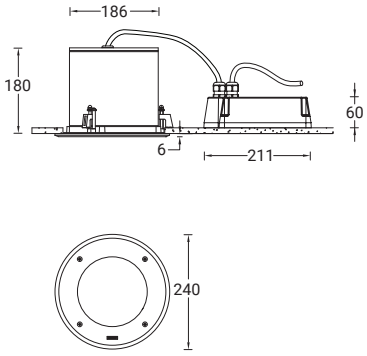

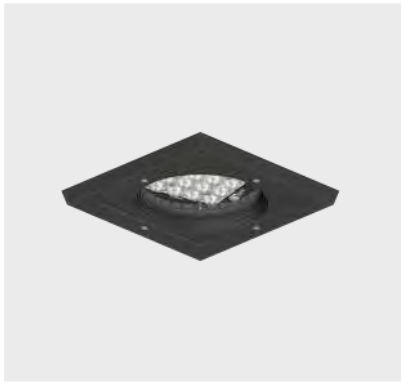

ROBUST 3 (RO-80496-A)



ROBUST 3 (RO-80497-A, RO-80498-A)

