LIGHTZONE

IP65 IK08

DARKSKY APPROVED
Reduces light pollution
Certified by DarkSky.org

microPrism™



EN

Robust shielded bollard family. Human-scale rural bollard aesthetic with an exquisite unidirectional lighting effect.

FR

Famille de bornes robustes anti vandales. Borne à l'esthétique rustique à taille humaine avec un effet d'éclairage unidirectionnel exquis.

ES

Robusta familia de bolardo blindado. Estética de bolardo rural a escala humana con un exquisito efecto de iluminación unidireccional.

Product colour code

- 01	- 02	- 03	- 05	- 06
Black	Dark Grey	White	Matt Silver	Bronze
RAL 9011	RAL 7043	RAL 9003	RAL 9006	RAL 6014

Special finishes upon request

- SU01	- SU02	- SU03	- SU04	- SW01	- SW02	- SW03
Concrete	Softscape	Stone	Corten	Oak	Walnut	Pine
Urban	Urban	Urban	Urban	Woodland	Woodland	Woodland



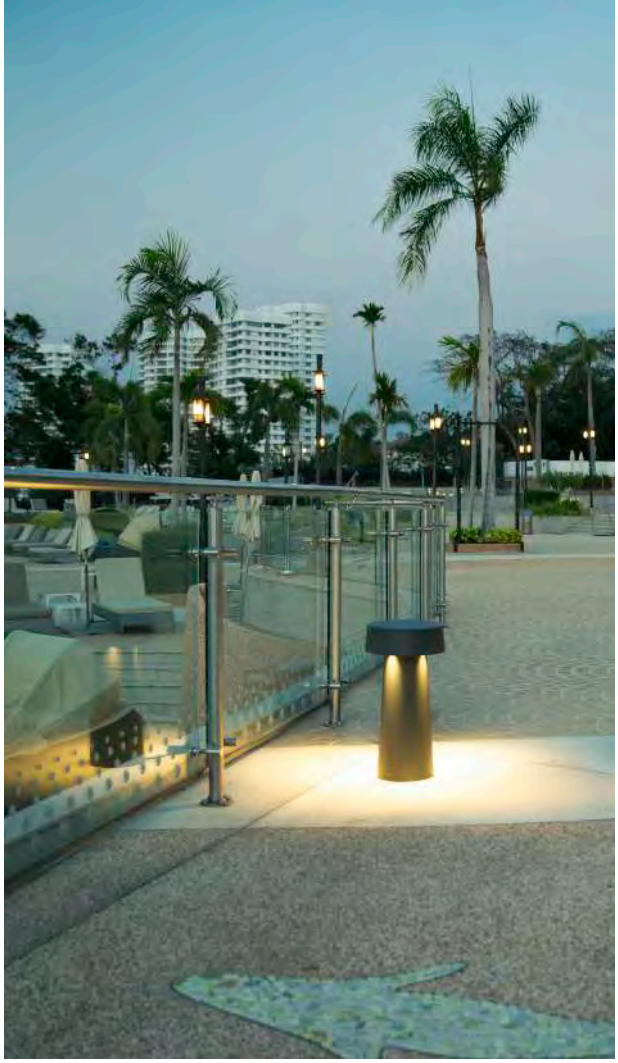

Royal Cliff Beach Pataya, Bangkok, Thailand

Luminaire structure

EN

- Die-cast aluminium housing
- Extruded aluminium column
- Pre-treated before powder coating ensuring high corrosion resistance
- Single cable entry
- Stainless steel fasteners in grade 304 with zinc flake coating (ZFC)
- Durable silicone rubber gasket
- High-efficiency optical reflector
- Clear toughened glass
- Integral control gear

FR

- *Boîtier en aluminium moulé*
- *Colonne en aluminium extrudé*
- *Pré-traitée avant revêtement en poudre assurant une résistance élevée à la corrosion*
- *Entrée de câble unique*
- *Vis en acier inoxydable 304, Enduit de zinc lamellaire (ZFC)*
- *Joint en caoutchouc silicone durable*
- *Réflecteur à haute efficacité*
- *Verre trempé transparent*
- *Driver incorporé*

ES

- *Carcasa de aluminio fundido a presión*
- *Columna de aluminio extruido*
- *Pretratado antes del recubrimiento en polvo que garantiza una alta resistencia a la corrosión*
- *Entrada de un solo cable*
- *Sujetadores de acero inoxidable grado 304, Recubierto de escamas de zinc (ZFC)*
- *Junta de goma de silicona duradera*
- *Reflector de alta eficiencia*
- *Vidrio templado transparente*
- *Equipo de control integral*

Feature symbols

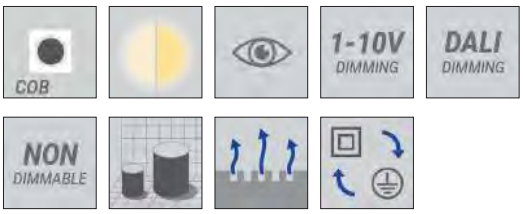

Light symbols



G

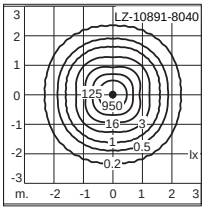

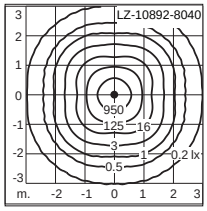

LIGHTZONE

Product code guide

LZ-10891 - G - 8040 - DI - 01 - A10491

Optic | CCT / CRI | Dimming type | Product colour | Accessory

CCT / CRI
8030 – 3000K CRI80
8040 – 4000K CRI80

Dimming type
ND – On/Off
DI – 1-10V
DA – DALI

Product colour
01 – Black
02 – Dark Grey
03 – White
05 – Matt Silver
06 – Bronze

	Product code	Light source	Power	Lumen	Weight	Optic	CCT / CRI	Dimming type
						G		
Ø220 - 580 mm - Tapered								
LIGHTZONE 1	**LZ-10891**	4 COB	39 W	2754 - 2814 lm	7.2 kg	180°	8030 | 8040	ND | DI | DA
Ø258 - 885 mm - Tapered								
LIGHTZONE 1	**LZ-10892**	4 COB	39 W	2754 - 2814 lm	9.2 kg	180°	8030 | 8040	ND | DI | DA
Ø160 - 580 mm - Straight								
LIGHTZONE 2	**LZ-10893**	4 COB	39 W	2754 - 2814 lm	7.0 kg	180°	8030 | 8040	ND | DI | DA
Ø160 - 885 mm - Straight								
LIGHTZONE 2	**LZ-10894**	4 COB	39 W	2754 - 2814 lm	9.0 kg	180°	8030 | 8040	ND | DI | DA

				
	Anchor bolt **A10291**	Root mount kit **A15491**	Anchor bolt **A10491**	Root mount kit **A15691**
LZ-10891			•	•
LZ-10892			•	•
LZ-10893	•	•		
LZ-10894	•	•		

DALI Control System Page 784



LIGHTZONE 1



LIGHTZONE 1

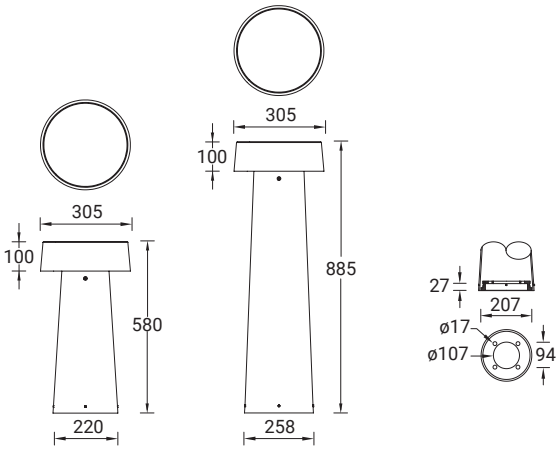



LIGHTZONE 2



LIGHTZONE 2

